# STRAYT - Термостатический смеситель для ванны/душа, устанавливаемый на деку

## E9129

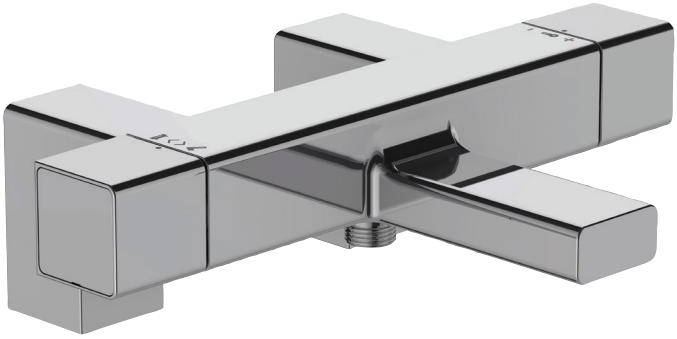

**Коллекция:** STRAYT

**Отделки*:**

CP - Хром

**Общие характеристики:**

## Преимущества для конечного пользователя

- Безопасность: максимальная температура 50°C

## Технические характеристики

- ВЕС: 3,5 кг
- РАССТОЯНИЕ МЕЖДУ ЦЕНТРОМ ИЗЛИВА И ЦЕНТРАЛЬНОЙ ОСЬЮ КОРПУСА: 202 мм
- РАЗМЕТКА ОТВЕРСТИЙ: 150 мм
- ОДНОРЫЧАЖНЫЙ СМЕСИТЕЛЬ: ТЕРМОСТАТИЧЕСКИЙ ОДНОРЫЧАЖНЫЙ СМЕСИТЕЛЬ
- ГАРАНТИЯ НА ОТДЕЛКУ: 10 лет
- РАСХОД ВОДЫ: 20 л/мин
- МЕХАНИЗМ: Термостатический картридж
- СЛИВ: 0
- УСТАНОВКА: 0

## Технический чертеж

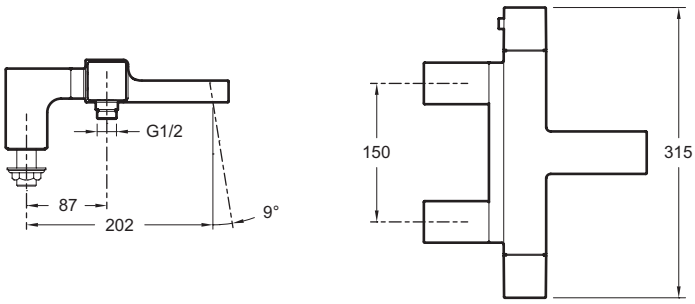


Спецификация продукта: Термостатический смеситель для ванны/душа, устанавливаемый на деку. E9129. Коллекция: STRAYT. ВЕС: 3,5 кг. РАСХОД ВОДЫ: 20 л/мин. РАССТОЯНИЕ МЕЖДУ ЦЕНТРОМ ИЗЛИВА И ЦЕНТРАЛЬНОЙ ОСЬЮ КОРПУСА: 202 мм. МЕХАНИЗМ: Термостатический картридж. РАЗМЕТКА ОТВЕРСТИЙ: 150 мм. СЛИВ: 0. ОДНОРЫЧАЖНЫЙ СМЕСИТЕЛЬ: ТЕРМОСТАТИЧЕСКИЙ ОДНОРЫЧАЖНЫЙ СМЕСИТЕЛЬ. УСТАНОВКА: 0. ГАРАНТИЯ НА ОТДЕЛКУ: 10 лет.

Этот документ не является публичной офертой

*В зависимости от конфигурации компьютера или настроек принтера, технических факторов и характеристик, цвета, которые Вы видите могут не полностью соответствовать настоящим цветам и являются схематическими.