ODEON UP - Ванна 180 x 80 см

E6048RU

Коллекция: ODEON UP

Отделки*:

00 - Белый

Общие характеристики:

Преимущества для конечного пользователя

- Комфорт: Удобное душевое пространство, за счет больших размеров
- Комфорт: Подушка в качествеопции для обеспечения индивидуального комфорта
- Функциональная: Может идти в комплекте с хромированными ручками (стандарт).

Технические характеристики

- Размеры (см): 180 x 80 см
- Материал: Акрил
- Объем: 240/170
- Высота ножек: 120/160
- Дополнительная опция: Автоматический слив-перелив (1м) E70174, экран на прямоугольную ванну E4932
- Размеры основания: 128 x 50 см
- Вес: 21,6 кг
- Тип установки: Встраиваемые
- Форма: Прямоугольные
- Диаметр слива: 5.2 см
- В комплекте: хромированные ручки, черная подушка и регулируемые ножки (быстрая установка)
- Доступна с системой гидромассажа

Общая информация

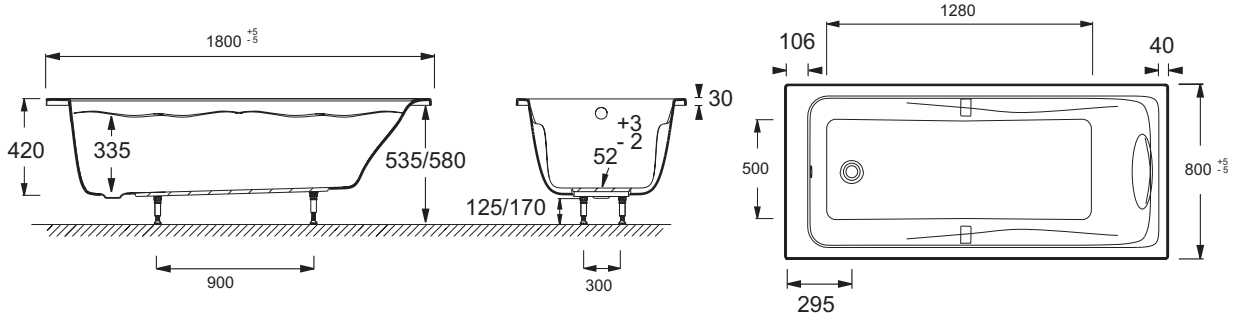

Спецификация продукта: Ванна 180 x 80 см. E6048RU. Коллекция: ODEON UP. Размеры (см): 180 x 80 см. Вес: 21,6 кг. Материал: Акрил. Тип установки: Встраиваемые. Объем: 240/170. Форма: Прямоугольные. Высота ножек: 120/160. Диаметр слива: 5.2 см. Дополнительная опция: Автоматический слив-перелив (1м) E70174, экран на прямоугольную ванну E4932. В комплекте: хромированные ручки, черная подушка и регулируемые ножки (быстрая установка). Размеры основания: 128 x 50 см. Доступна с системой гидромассажа.

Этот документ не является публичной офертой

*В зависимости от конфигурации компьютера или настроек принтера, технических факторов и характеристик, цвета, которые Вы видите могут не полностью соответствовать настоящим цветам и являются схематическими.