TOOBI -

E8993

Коллекция: TOOBI

Отделки*:

CP - Хром

Общие характеристики:

Технические характеристики

- Вес: 8 кг

Общая информация

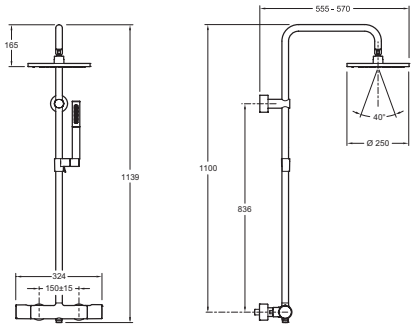

Спецификация продукта: . E8993. Коллекция: TOOBI. Вес: 8 кг.

Этот документ не является публичной офертой

*В зависимости от конфигурации компьютера или настроек принтера, технических факторов и характеристик, цвета, которые Вы видите могут не полностью соответствовать настоящим цветам и являются схематическими.